Multiposicionadores magnéticos MagTab™ (DUO) y MagTab Square

Herramientas magnéticas que te permitirán ahorrar el tiempo para su uso en un taller y en el terreno.

UNICO MagTab™

¡La mejor y más rápida manera para fijar láminas metálicas en su lugar durante la soldadura por puntos!

- Sujetan las láminas metálicas y cualquier otra pieza metálica pequeña, paralela o perpendicular a la infraestructura.
- La base magnética ajustable en forma de V se ajusta a diferentes formas de superficies metálicas: redondas, planas y angulares.

Lámina metálica perpendicular

Asa de posicionamiento

Lámina metálica paralela

Cada uno tiene 6 pzas. de imanes

MFT10

Nº de pieza	Dimensiones (mm)	Fuerza de tracción máx. (kg)	Peso (kg)
MFT10	100 x 76 x 32	8	0.2

*La fuerza magnética se basa en el lado más largo del imán con acero de 10 mm de grosor.

NUEVO

Multiposicionador magnético MagTab

Para colocar las placas metálicas sobre los tubos cuadrados.

Para fijar las pequeñas placas de metal de forma paralela a los tubos cuadrados. Los topes laterales permiten al multiposicionador MagTab encajar rápidamente en su posición sobre el lateral del tubo.

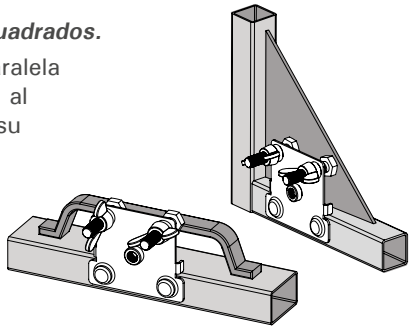

Dos pernos hexagonales ajustables y magnéticos permiten colocar y fijar las placas de acero en una posición precisa.

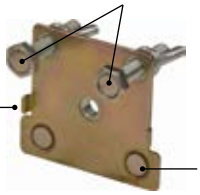

Los topes laterales permiten al multiposicionador MagTab encajar rápidamente en su posición sobre el lateral del tubo.

Dos imanes circulares en la base del multiposicionador MagTab sirven para sujetar elementos ligeros sobre los tubos cuadrados.

Nº de pieza	Descripción	Peso (kg)
MTH20	Multiposicionadores magnéticos MagTab (MFT10) y MagTab Square (MGT24) Combo	0.34

MagTab DUO

¡No se requieren bordes de sujeción! ¡Colócalo en cualquier lugar sobre una superficie plana, redonda o angular!
Coloca y fija tuberías, tubos o placas en dos puntos, sobre UN lado de tu pieza, dejando un amplio espacio en el otro lado para poder realizar la soldadura.
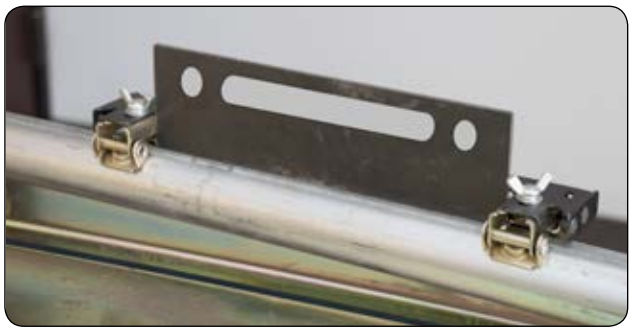
Nº de pieza	Descripción	Peso (kg)
MFT12	MagTabs simétricos (uno orientado hacia izquierda y otro orientado hacia derecha)	0.45