Sistema de sujeción modular que actúa como una «tercera mano»

Time saving magnetic tools for use in the shop & in the field.

NUEVO

Sistema de sujeción modular que actúa como una «tercera mano»

TOTALMENTE articulado, TOTALMENTE ajustable.
Este sistema coloca tu pieza en cualquier ángulo para facilitar un acceso completo para poder soldar.
Utiliza este sistema de «tercera mano» para elevar y sujetar firmemente las piezas en un ángulo perfecto que te permita soldar, cortar, lijar o pintar fácilmente. Sujeta las piezas de manera segura en cualquier posición utilizando la articulación de rótula y el bloqueado.

Universal Clamp Base Model
HAS42

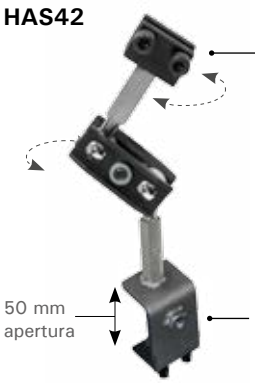

La base universal del sistema se puede montar sobre las superficies planas y cuadradas, o sobre los postes angulares o redondos de hierro de 25 mm.

Un adaptador de ranura de 19 mm admite alicates o pinzas para sujetar objetos redondos, planos o angulares. Las piezas o las pinzas están sujetadas de forma segura por dos tornillos.

Welding Table Base Model
HAS40

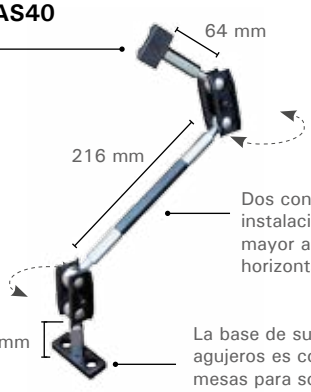

Dos conexiones para instalaciones que requieren mayor altura o mayor alcance horizontal.

La base de sujeción de dos agujeros es compatible con las mesas para soldar BuildPro™ o FrameBuilder™ y puede fijarse en cualquier lugar del tablero.

Nº de pieza	Descripción	Peso (kg)
HAS42	Modelo universal de la base para la sujeción C	1.1
HAS40	Modelo básico para la mesa para soldar	1.6

(Utilizar con sargentos multiusos UDV65M)

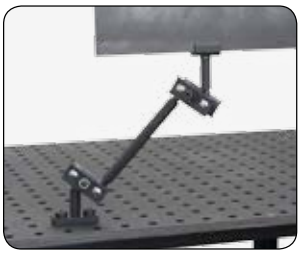

Sostiene las láminas metálicas/ plexiglás.